www.fischer-ag.ch

*2-Achser – **14 m/t-Kran***

Einsatzmöglichkeiten:

- ✓ Solo
- ✓ mit Anhänger

z.Bsp. ***für Bodenablad***

Technische Daten:

Ladefläche Solo:	2.48 x 6.50 m
Ladefläche Anhänger	2.48 x 6.60 m
Hauptausleger:	10.50 m / 1'100 kg

Kranzubehör:

Kranbetrieb mit Haken

Paletten-Gabel

2-Achs-Kranwagen, 14m/to

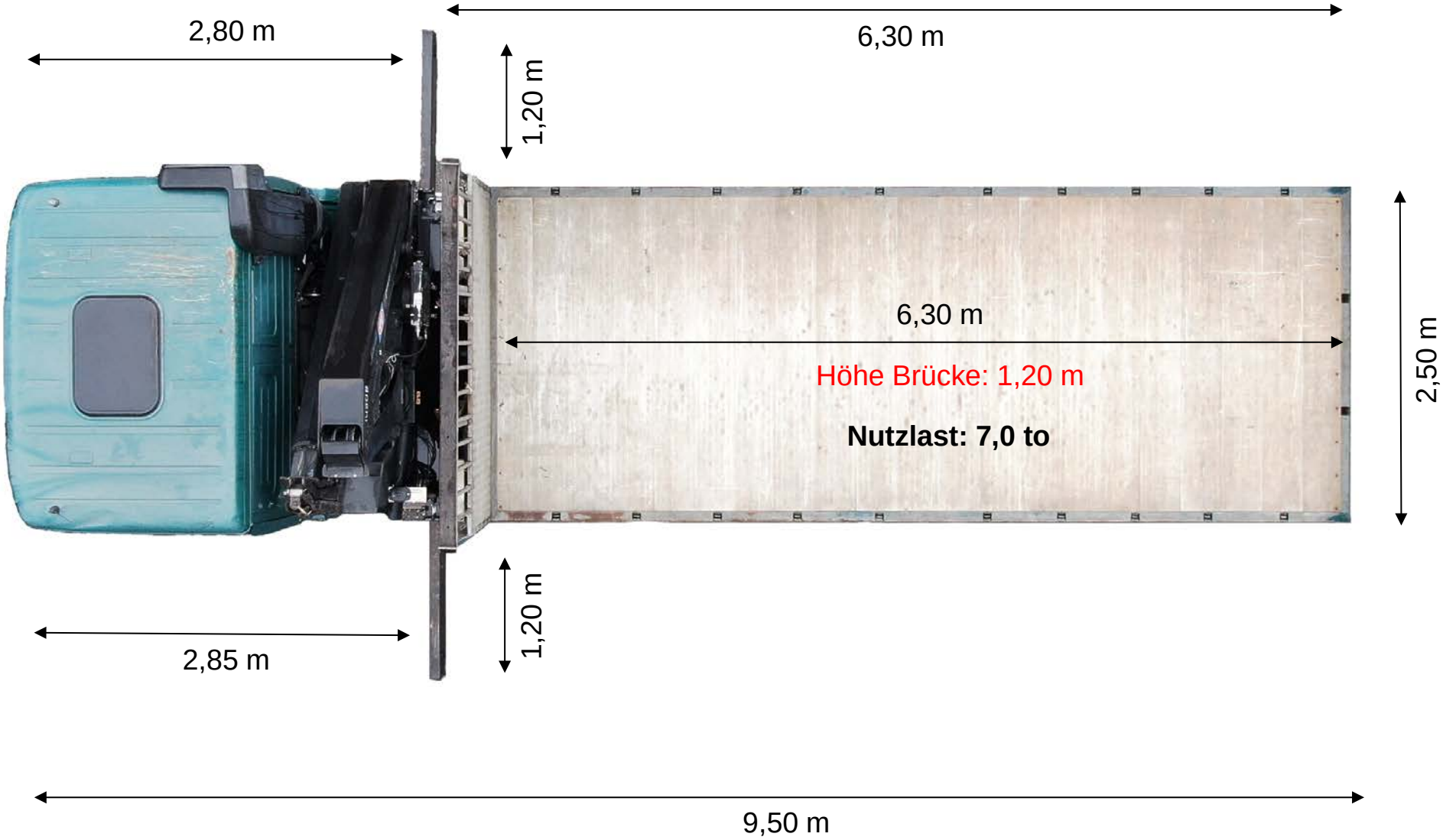

2-Achs-Kranwagen, 14m/to

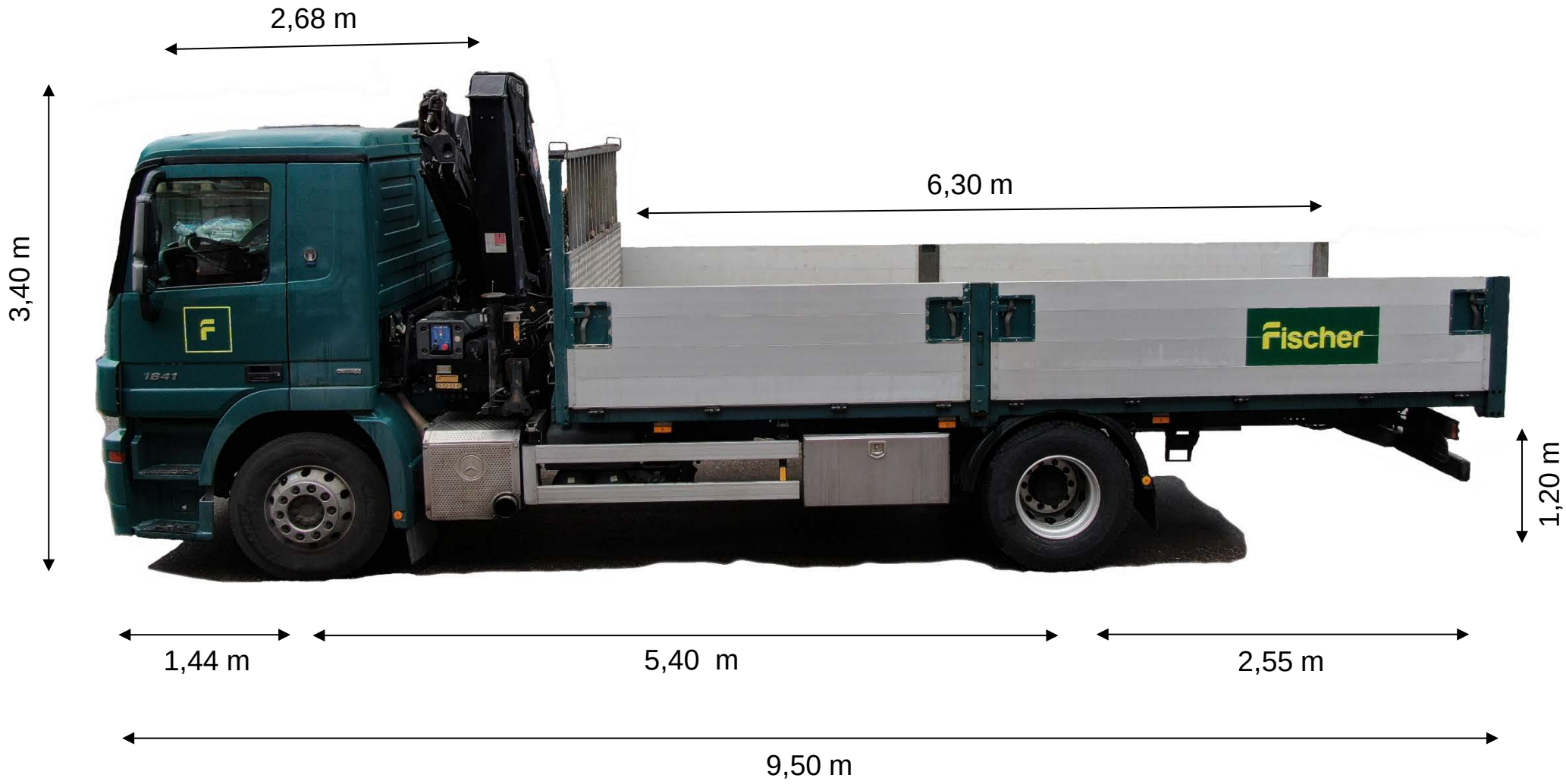

Belastungsdiagramm, K3

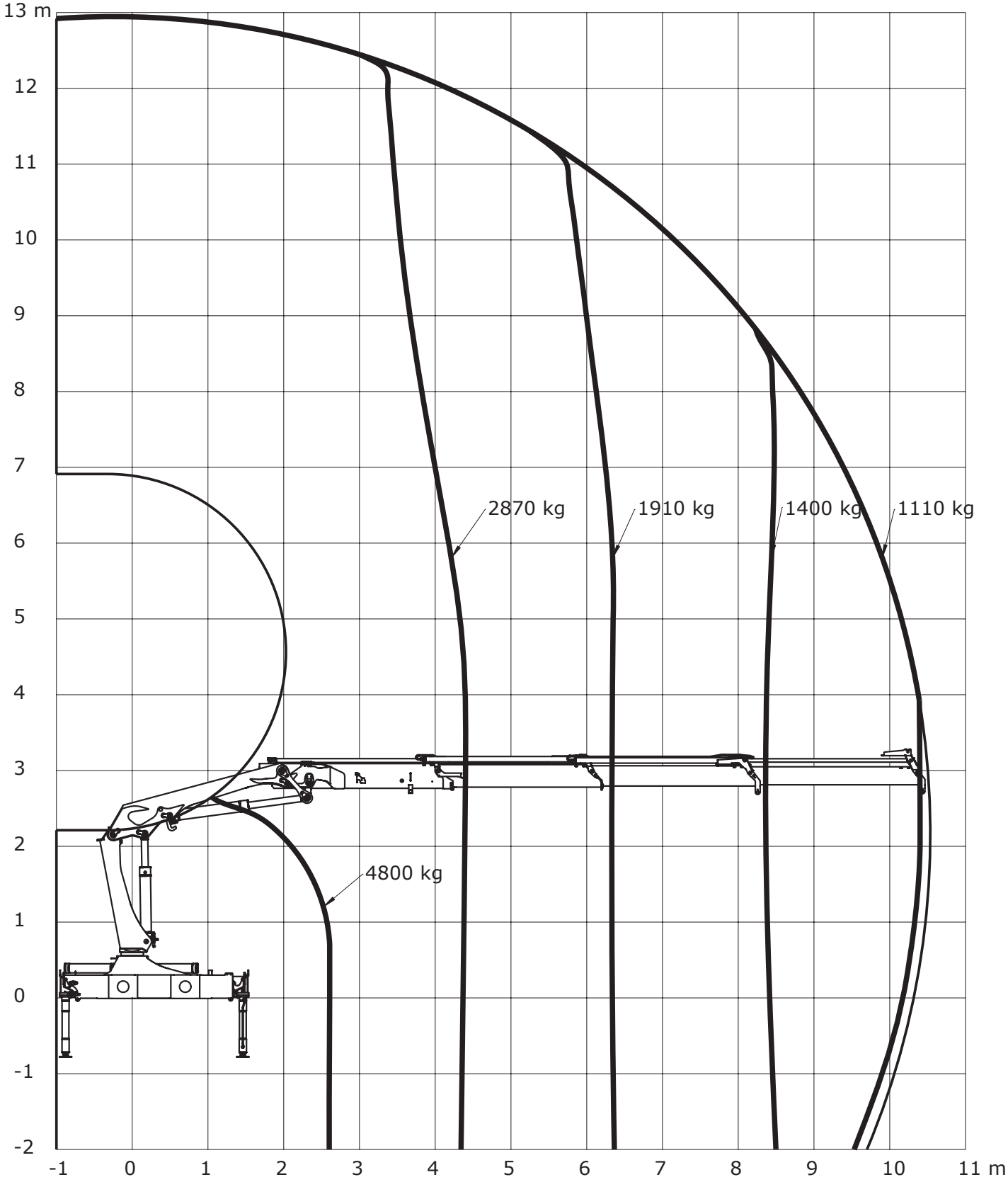

Loading group: EN12999 H1/B3

We reserve the right to introduce improvements and modifications